2854RB Coreless BLDC Motor

电机主轴：ϕ4

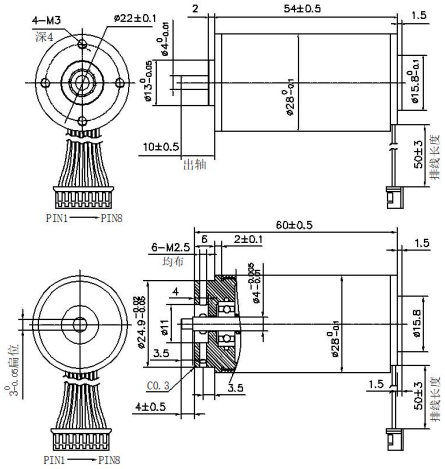

Typical Applications:RC servo.Tools.Robot.Screwdriver.Electric curtain

电机参数（Motor data）		09A	25A	18A	14A	34A	32A
额定电压下数值（Values at nominal voltage）							
1 额定电压（Nominal voltage）	V	12	24	30	30	30	32
2 空载转速（No load speed）	rpm	11800	15820	21580	16300	15520	17490
3 空载电流（No load current）	mA	310	230	310	220	220	220
4 额定转速（Nominal speed）	rpm	11320	14870	20610	15390	14660	16620
5 额定转矩(最大连续转矩）（Nominal torque）	mNm	11.4	21.7	21.6	20.1	20.7	20.9
6 额定电流(最大连续电流）（Nominal current）	A	1.47	1.7	1.9	1.35	1.33	1.4
7 堵转转矩（Stall torque）	mNm	281.2	358.8	519.9	397.78	372.6	414.3
8 堵转电流（Stall current）	A	29.3	25	39.5	22.7	20.4	23.9
9 最大效率（Max efficiency）	%	82	83	83	82	82	83
电机常数（Motor constant）							
10 相间电阻(Terminal resistance)	Ω	0.41	0.96	0.76	1.31	1.47	1.34
11 转矩常数（Torque constant）	mNm/A	9.5	14	13.0	17.23	18.1	17.1
12 速度常数（Speed constant）	rpm/V	983	659	719	543	517	547

其他特性参数Other characteristic parameters

13 环境温度范围 (Ambient temperature)	-10-40℃
14 绕组最高允许温度 (Max permissible winding temperature)	120℃
15 最高允许转速 (Max permissible speed)	30000rpm
16 电极磁极对数 (Number of the pole pairs)	1
17 相数 (Number of Phases)	3
18 电机质量 (Weight)	154.7g

端子定义(terminals):
8*#26PE引线(cable)+JST端子(terminal)
PIN1 MC
PIN2 MB
PIN3 MA
PIN4 GND-
PIN5 HC
PIN6 HB
PIN7 HC
PIN8 VCC+
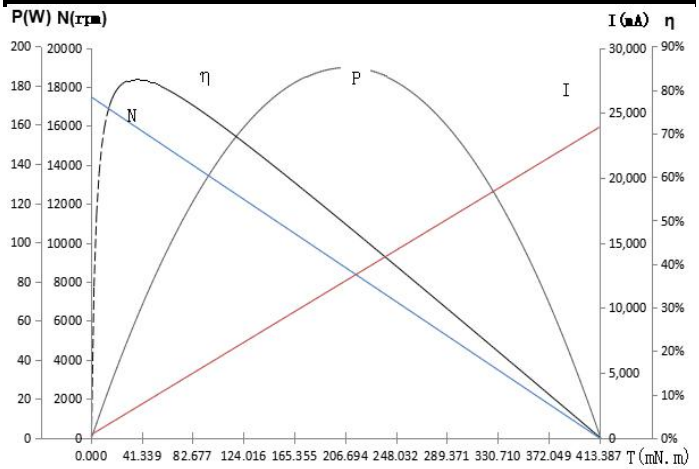
32A电机曲线图 motor curve